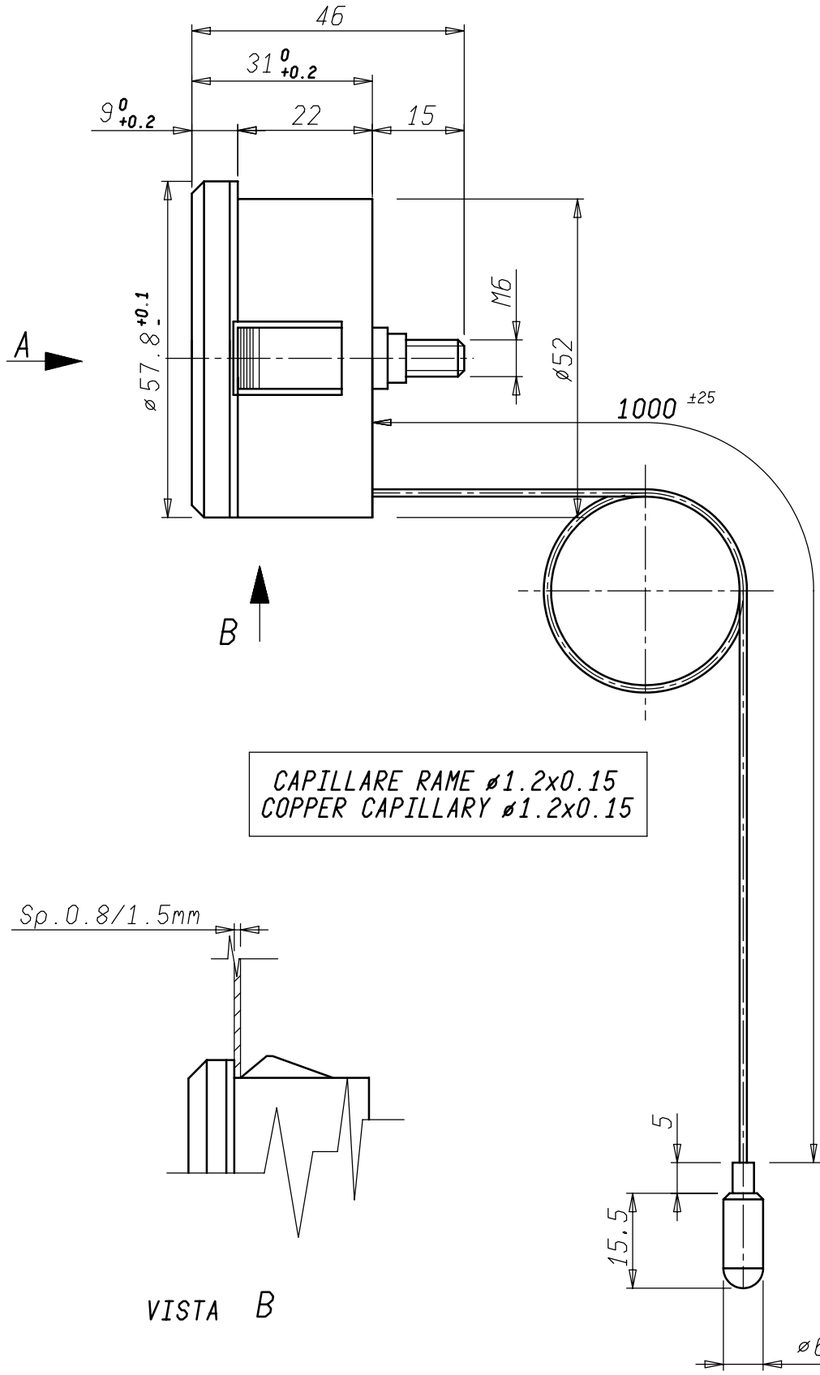

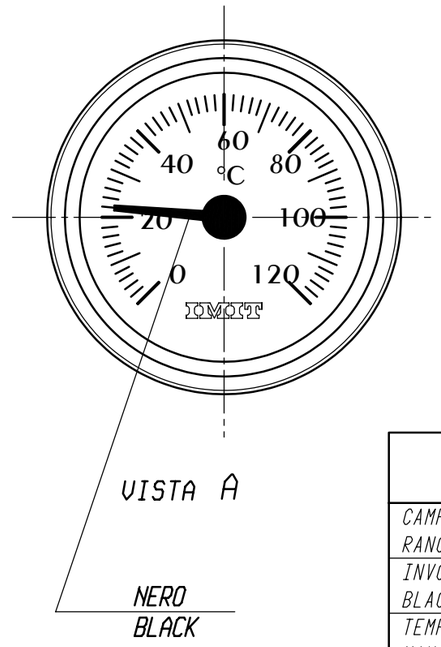

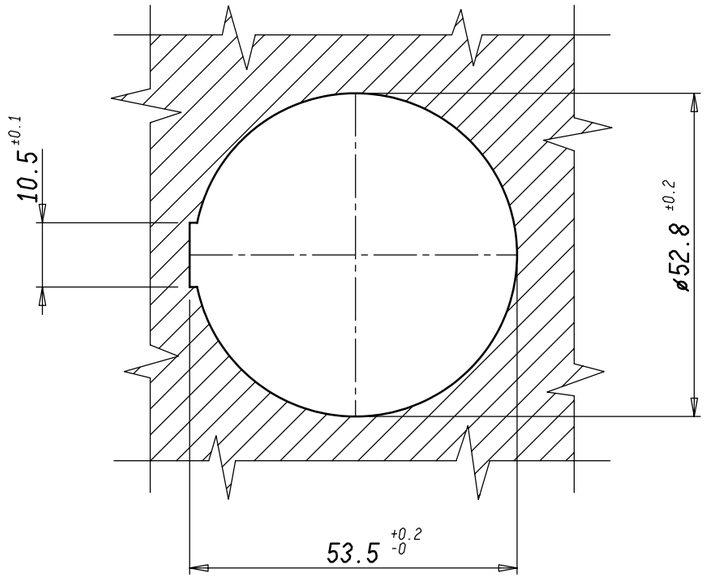

DATI TECNICI - TECHNICAL DATA

CAMPO DI LAVORO RANGE	0/120° C
INVOLUCRO IN MATERIALE PLASTICO NERO BLACK PLASTIC HOUSING	
TEMPERATURA MAX.SOPPORTAZIONE CORPO MAX.WITHSTANDING BODY TEMPERATURE	70° C
SCHERMO BIANCO/SCRITTE NERE WHITE DIAL/BLACK INSCRIPTION	
CORNICE PRISMATICA CROMATA CHROMIUM PLADET FRAME	
TARATURA CALIBRATED	30° C ±2° C
CONTROLLO CHECK CONTROL	0° C ±5° C 80° C ±3.5° C
RAGGIO MINIMO DI CURVATURA CAPILLARE MIN.CAPILLARY BENDING RADIUS	5 mm

Verificato	Modificato	Data	Mod. num.	Mod

03/02/12-VV. AGGIORNAMENTO DISEGNO

Peso grezzo	Quote senza indicazione di tolleranza: precisione gruppo B								Lunghezza lato minore ∠ α°			
Peso finito	GRUPPO	da 0 a < 6	da 6 a < 30	da 30 a < 120	da 120 a < 315	da 315 a < 1000	da 1000 a ≤ 2000	OLTRE 2000	da 0 a < 10	da 10 a < 50	da 50 a ≤ 100	OLTRE 100
Progetto N°	A	±0.05	±0.1	±0.15	±0.2	±0.3	±0.5	-	±1°	±30'	±20'	±10'
	B	±0.1	±0.2	±0.3	±0.5	±0.8	±1.2	±2				
	C	±0.2	±0.5	±0.8	±1.2	±2	±3	±4				

Diseg. VITAGLIANO 03/02/12 Verif. CAPITANIO 03/02/12

Scala 1:1

Sost. il PARI CODICE del 03/02/12

Disegno/Codice 010078

IMOIT Control System Srl

Denominaz.
TERMOMETRO CIRCOLARE 902 / ROUND THERMOMETER 902

A3

Il presente disegno non puo essere riprodotto, copiato o comunicato a terzi senza la nostra autorizzazione, come a termine di legge sui diritti d' autore